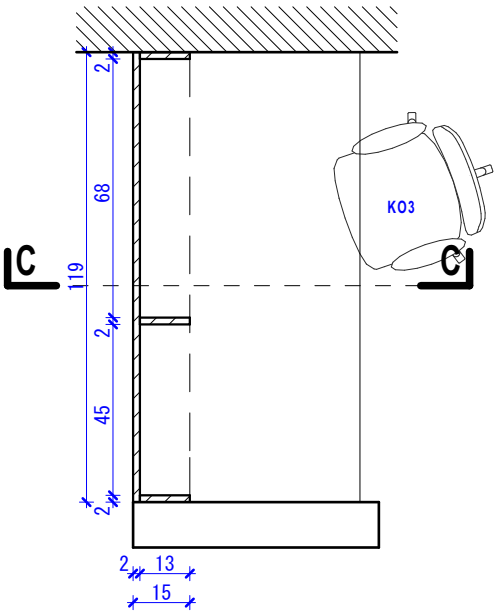

POMIESZCZENIE OBSŁUGI, BIURKO - PRZEKRÓJ AA

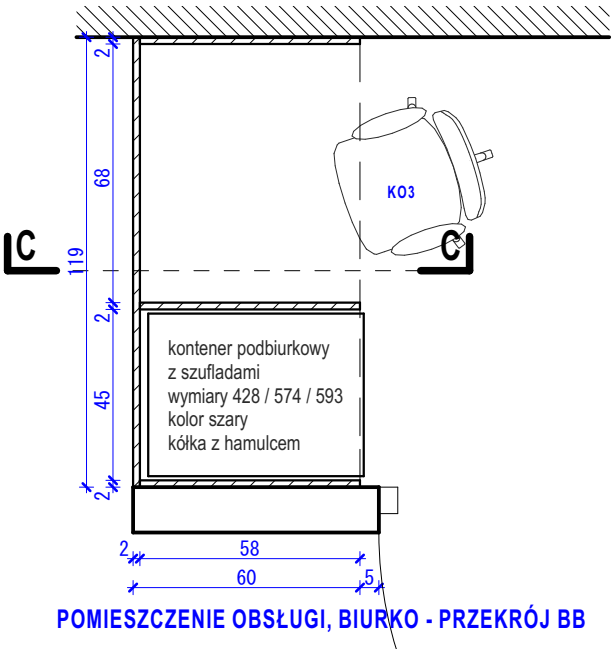

POMIESZCZENIE OBSŁUGI, BIURKO - PRZEKRÓJ BB

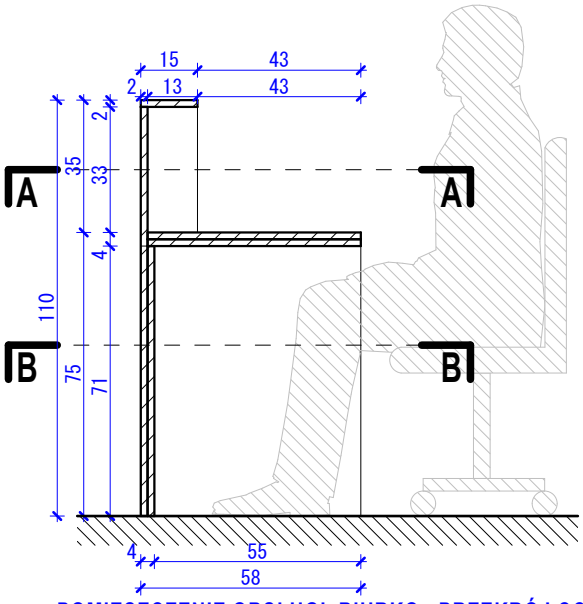

POMIESZCZENIE OBSŁUGI, BIURKO - PRZEKRÓJ CC

UWAGI:
- zabudowę meblową należy po wypoziomowaniu przykręcić do ściany;
- przed wykonaniem mebli wszystkie wymiary z projektu należy sprawdzić ze zgodnością w naturze i dostosować do stanu faktycznego;
- elementy wyposażenia zabudowy należy ustalić z użytkownikiem pomieszczeń;

Inwestor	MIASTO ŁOMŻA, ul. Stary Rynek 14, 18-400 Łomża		
Nazwa i adres Obiektu budowlanego	PRZEBUDOWA ZABYTKOWEJ HALI TARGOWEJ NA HALĘ KULTURY W ŁOMŻY na działce o nr ewid.gr.10392, 10393 Obręb ewid. Łomża 1 nr 206201_1.0001	Data	1.02.2019
		Skala	1:20
		Nr rys	D.12
Tytuł Rysunku	DETAL - BIURKO - POM. OBSŁUGI	PROJEKT ARANŻACJI WNĘTRZ	

Jednostka projektowania

A T E L I E R >> Z E T T A <<

ul. Suraska 2/11, 15-422 Białystok, tel: 85 742 49 49, fax: 85 742 43 69, e-mail: zetta@zetta.com.pl
ul. Pratulińska 10/2, 03-511 Warszawa, tel: 22 812 64 67, fax: 22 812 47 48, e-mail: atelier@zetta.com.pl www.zetta.com.pl

		nr uprawnień / izba	podpis
Projektant Architektura	*mgr inż. arch.* ***Z. Zabagło***	***UAN.V-7342/3/65/93*** *DOIA Nr DS-0850*	
Współpraca Architektura	*mgr inż. arch.* ***Jacek Olizarowicz***	-	

PROJEKT chroniony prawem autorskim - zgodnie z Ustawą o Prawie Autorskim i prawach pokrewnych Dz.U.24,poz.83 z dn.4.02.1994r. Powielanie całości lub fragmentów bez zgody autora projektu - ZABRONIONE